CITTA' DI VENARIA REALE
(Città Metropolitana di Torino)

AMPLIAMENTO DEL CIMITERO PRINCIPALE
COSTRUZIONE DI NUOVI LOCULI

REVISIONE E AGGIORNAMENTO DI PARTE DEL PROGETTO ESECUTIVO DEL 2°LOTTO
(ATTI COMUNALI PROT. n. 30413 DEL 19.12.2013)

oggetto	tavola	scala	data prima emissione
PROGETTO STRUTTURALE *CARPENTERIE*	S01-b1	1:50; 1:20	28.06.13
	redazione: Ing. Fabio Curci	controllo e approvazione: Ing. G. Patta	
	codice elaborato: 8813ES01–b1		

modif.	data modif.	motivo modifica
a	30.07.13	aggiornamenti
b	10.09.13	aggiornamenti
b1	01.07.17	stralcio

file: L:\ArchivioPatta\CIMITERO VENARIA\CIMVEN_2017-STRUTTURA\DISEGNI\CIMVEN_2017-STR.dwg
note

Progetto:
ing. Gianfranco Patta, arch. Anna Maria Rachetta, dott. Sergio Brecko,
arch. Veronica Patta, arch. Frida Occelli, arch. De Simone Antonello
studio di architettura

Firma: Ing. Gianfranco Patta, C.so Duca degli Abruzzi 27, Torino
Tel. 011/59.05.51 Fax 011/56.83.958 e-mail ingpatta@tin.it

PIANTA FONDAZIONI
1:50

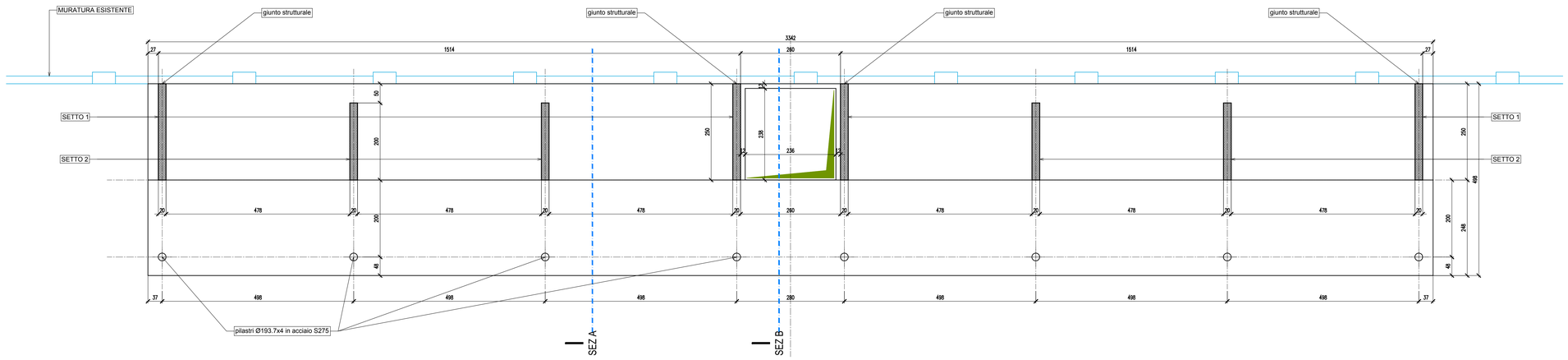

PIANTA COPERTURE
1:50

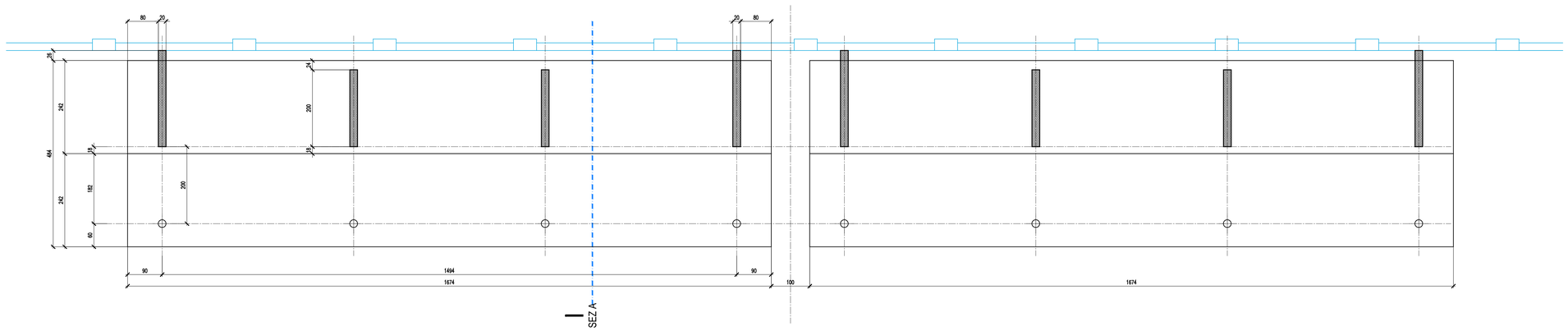

MATERIALI E COPRIFERRI				
	FONDAZIONI	SETTI	SOLETTE	
CLASSE ESPOSIZIONE	XC2	XC1	XC4+XF1	
CLASSE CLS	C 25/30	C 25/30	C 32/40	
CLASSE DI CONSISTENZA	S4	S4	S5	
RAPPORTO A/C	0.60	0.60	0.50	
MINIMO CONTENUTO CEMENTO	300	300	340	kg/m3
DIMENSIONE MAX AGGREGATO	32	32	32	mm
COPRIFERRO NOMINALE	40	25	35	mm
ACCIAIO PER CEMENTO ARMATO	B450C			
RETE ELETTROSALDATA	B450A			

Legenda misure :

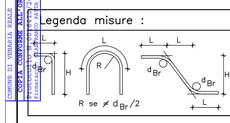

Diamentro piegature d_{Br} :

ø Barra < ø20 d_{Br}=6ø

ø Barra ø20 – ø26 d_{Br}=8ø

SEZIONE A - TIPO
1:20

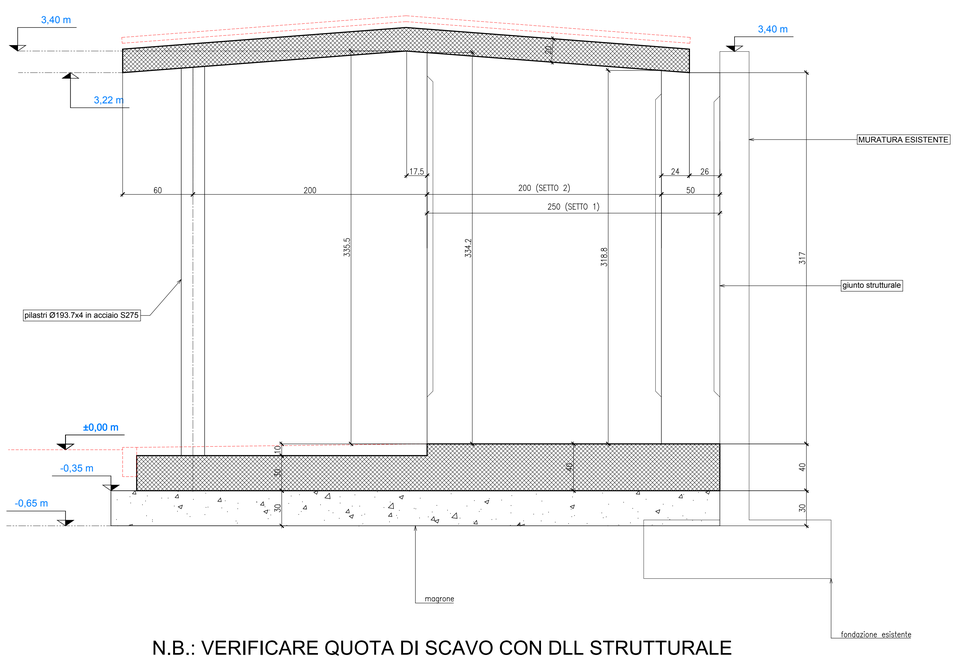

SEZIONE B - SU FORO
1:20

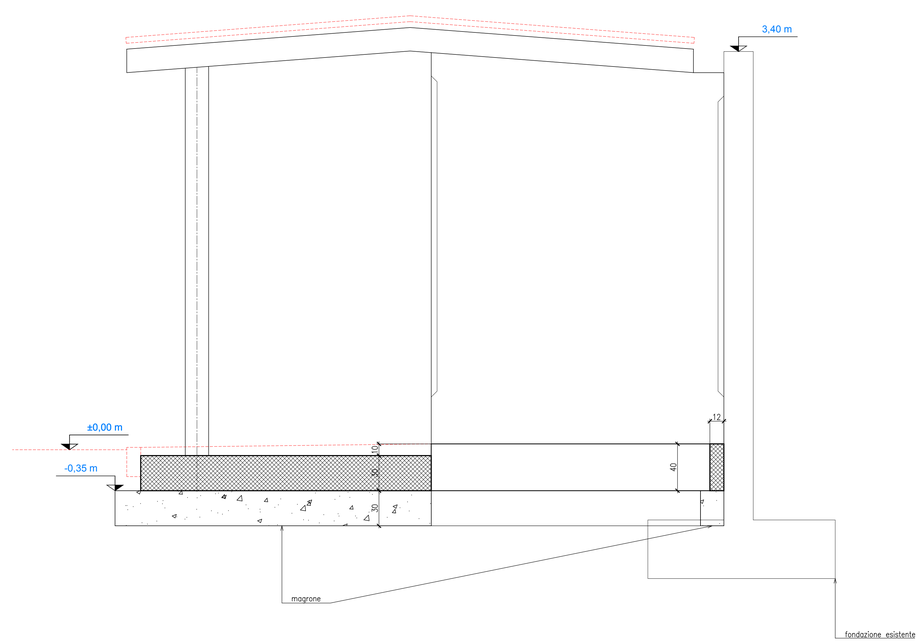

N.B.: VERIFICARE QUOTA DI SCAVO CON DLL STRUTTURALE

CITTA' DI VENARIA REALE
(Città Metropolitana di Torino)

AMPLIAMENTO DEL CIMITERO PRINCIPALE
COSTRUZIONE DI NUOVI LOCULI

REVISIONE E AGGIORNAMENTO DI PARTE DEL PROGETTO ESECUTIVO DEL 2°LOTTO
(ATTI COMUNALI PROT. n. 30413 DEL 19.12.2013)

oggetto	tavola	scala	data prima emissione
PROGETTO STRUTTURALE *ARMATURE* *DETTAGLIO PILASTRO METALLICO*	S02-b1	1:20	28.06.13
	redazione: Ing. Fabio Curci	controllo e approvazione: Ing. G. Patta	
	codice elaborato: 8813ES02-b1		

modif.	data modif.	motivo modifica
a	30.07.13	aggiornamenti
b	10.09.13	aggiornamenti
b1	01.07.17	stralcio

file: L:\ArchivioPatta\CIMITERO VENARIA\CIMVEN_2017-STRUTTURA\DISEGNI\CIMVEN_2017-STR.dwg
note

Progetto:
ing. Gianfranco Patta, arch. Anna Maria Rachetta, dott. Sergio Brecko,
arch. Veronica Patta, arch. Frida Occelli, arch. De Simone Antonello
studio di architettura

Firma: Ing. Gianfranco Patta, C.so Duca degli Abruzzi 27, Torino
Tel. 011/59.05.51 Fax 011/56.83.958 e-mail ingpatta@tin.it

MATERIALI E COPRIFERRI				
	FONDAZIONI	SETTI	SOLETTE	
CLASSE ESPOSIZIONE	XC2	XC1	XC4+XF1	
CLASSE CLS	C 25/30	C 25/30	C 32/40	
CLASSE DI CONSISTENZA	S4	S4	S5	
RAPPORTO A/C	0.60	0.60	0.50	
MINIMO CONTENUTO CEMENTO	300	300	340	kg/m3
DIMENSIONE MAX AGGREGATO	32	32	32	mm
COPRIFERRO NOMINALE	40	25	35	mm
ACCIAIO PER CEMENTO ARMATO	B450C			
RETE ELETTROSALDATA	B450A			

Legenda misure :

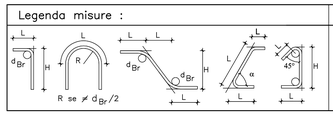

Diamentro piegature d_{Br} :

ø Barra < ø20 d_{Br}=6ø

ø Barra ø20 – ø26 d_{Br}=8ø

SEZIONE TIPO

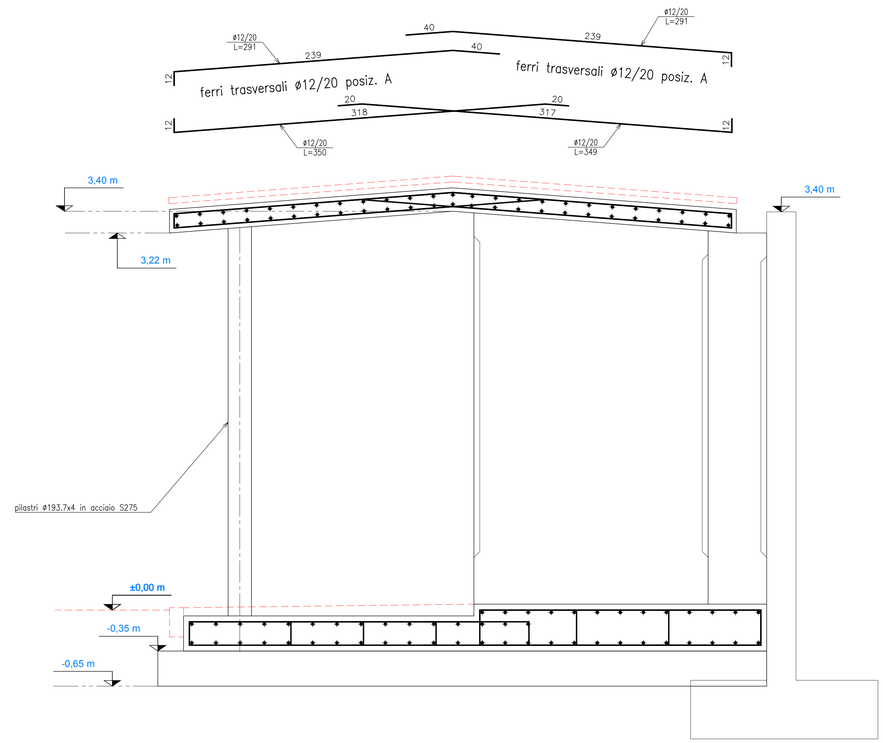

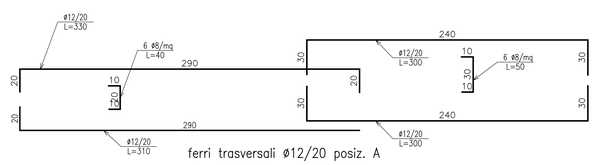

SEZIONE SU FORO

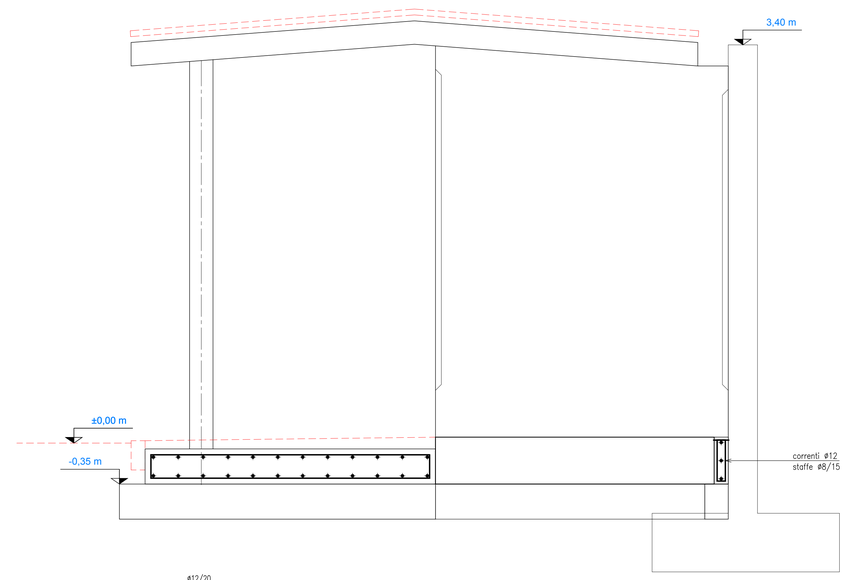

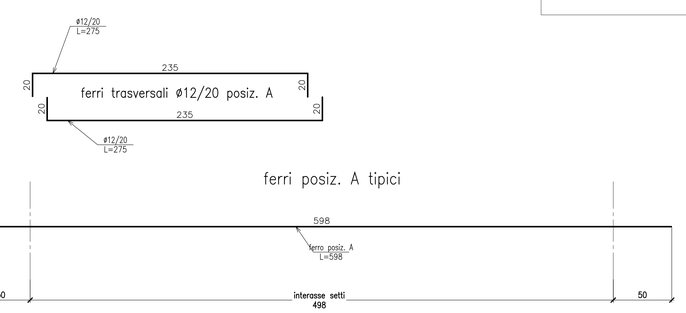

COLONNA METALLICA

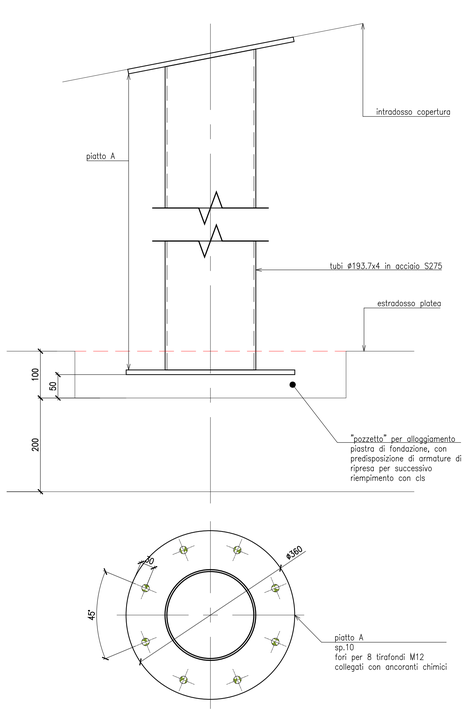

TRATTAMENTO SUPERFICIALE DELLE STRUTTURE METALLICHE
- Sabbiatura (SA3)
- Zincatura bicomponente a freddo
- Strato intermedio
- Mano di smalto

SETTO 1

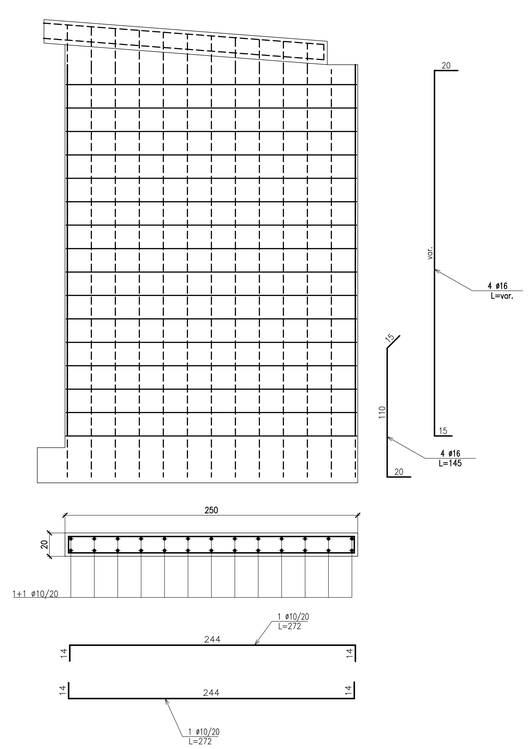
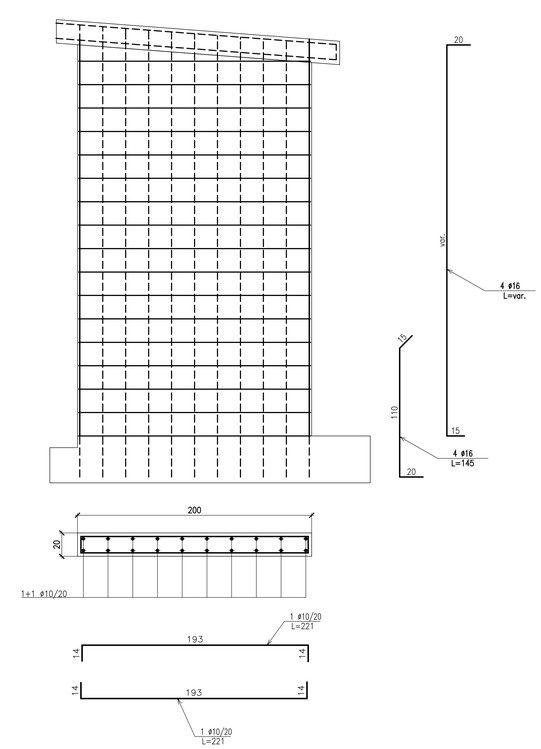
SETTO 2